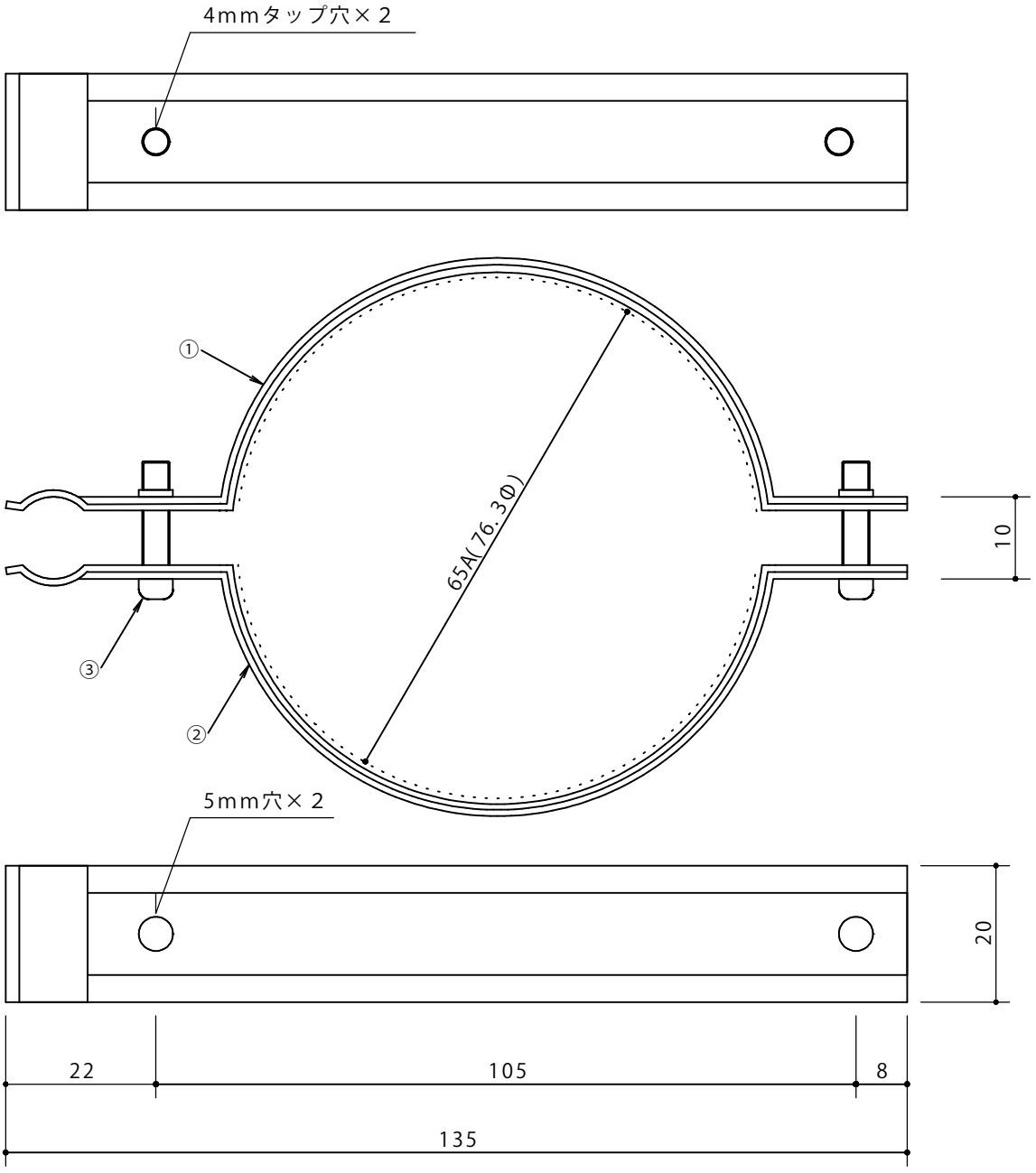

番号	部品名	材質	数量
①	金具 1	ステンレス	1
②	金具 2	ステンレス	1
③	ネジ4-16	ステンレス	2

品名	スタンドオフ　65 A　外観図	尺度	1 / 1